Характеристики печи для бани РК-16 S:

- *Минимальный объем помещения: 8 (м3)*
- *Максимальный объем помещения: 16 (м3)*
- *Тепловая мощность: 15 (кВт)*
- *Вместимость камней: 40 (кг)*
- *Безопасное расстояние по сторонам и сзади: 500 (мм)*
- *Безопасное фронтальное расстояние: 1000 (мм)*
- *Безопасное расстояние вверх: 1200 (мм)*
- *Толщина стали в топке: 4 (мм)*
- *Толщина стали отбойника: 6 (мм)*
- *Диаметр дымохода: 120 (мм)*

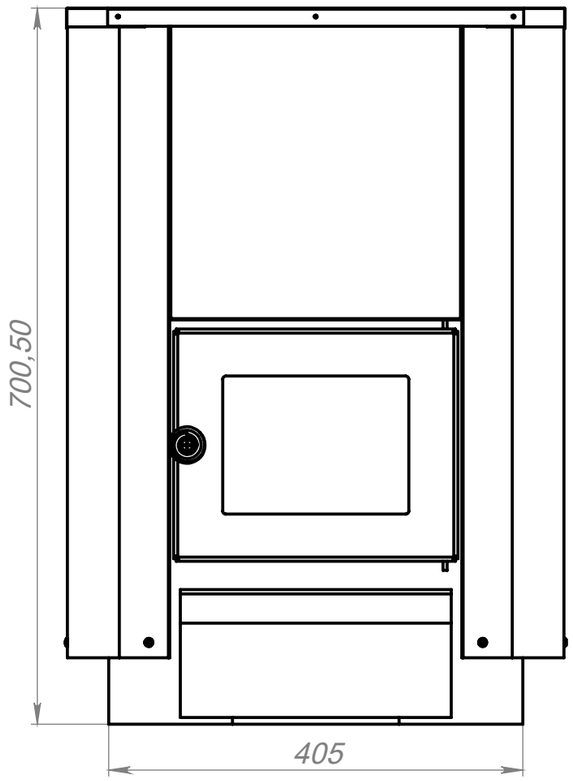

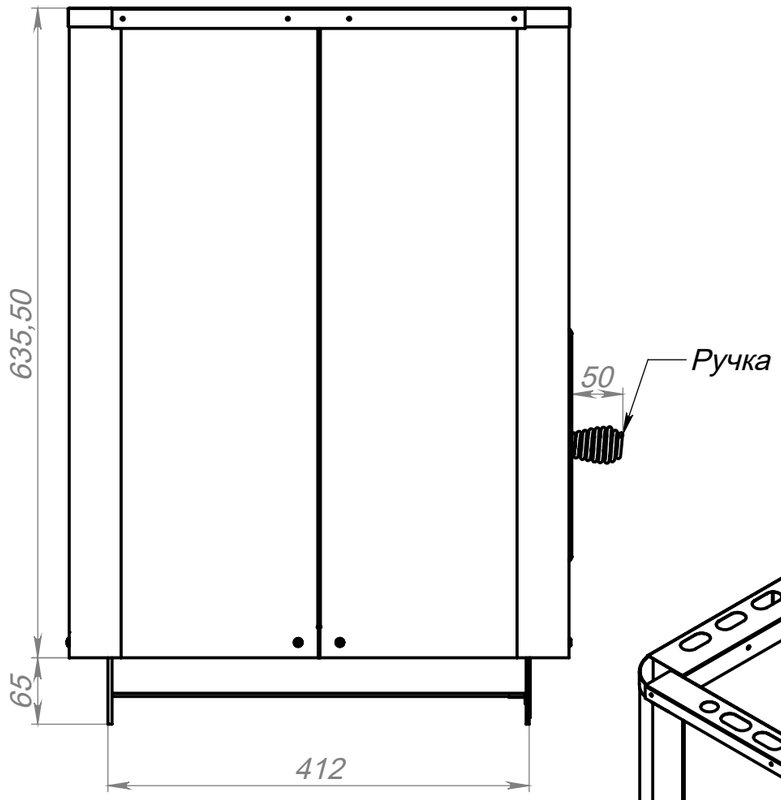

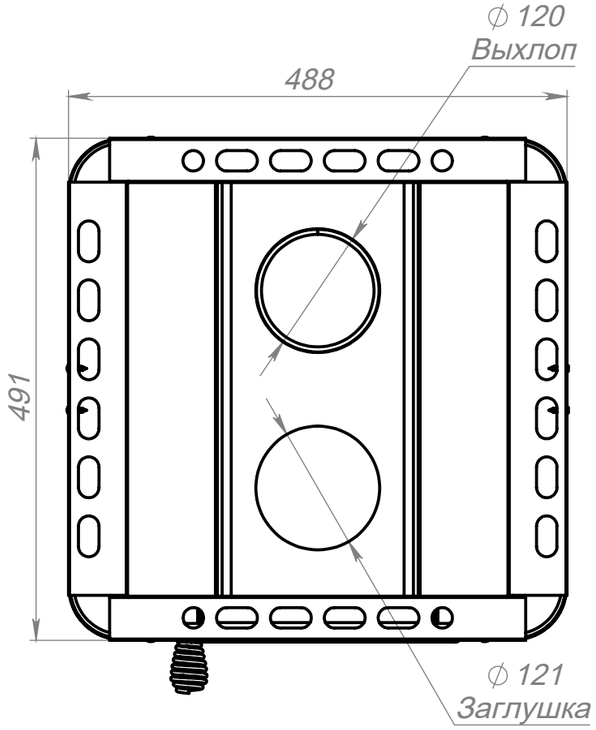

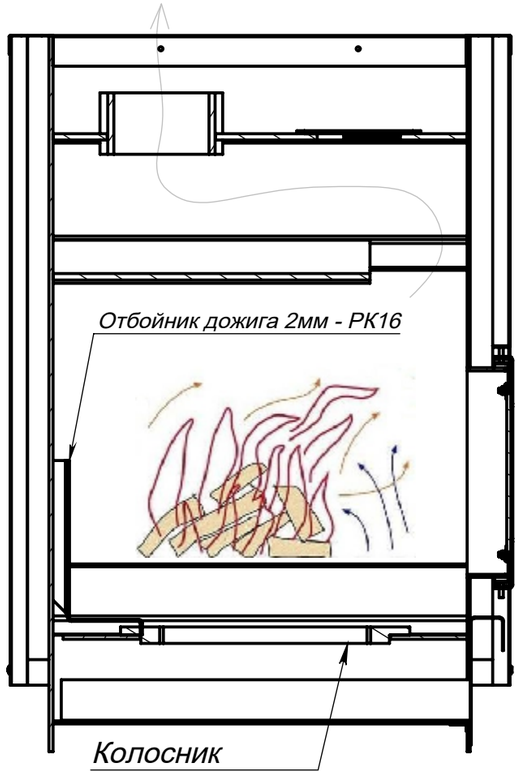

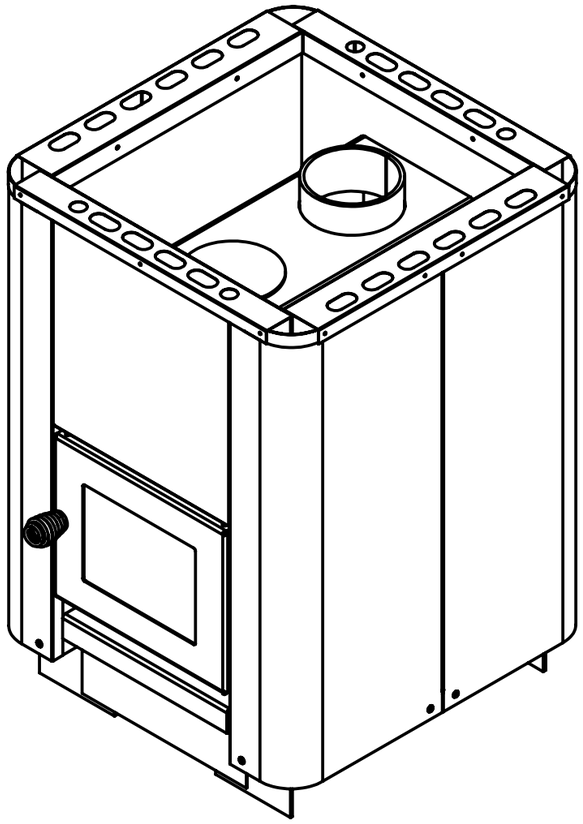

Печь для бани РК-16 S

мережа магазинів СВІТ САУН