Характеристики печи для бани РК-20 KSIL:

- *Минимальный объем помещения: 9 (м3)*
- *Максимальный объем помещения: 20 (м3)*
- *Тепловая мощность: 20 (кВт)*
- *Вместимость камней: 60 (кг)*
- *Безопасное расстояние по сторонам и сзади: 500 (мм)*
- *Безопасное фронтальное расстояние: 1000 (мм)*
- *Безопасное расстояние вверх: 1200 (мм)*
- *Толщина стали в топке: 4 (мм)*
- *Толщина стали отбойника: 6 (мм)*
- *Диаметр дымохода: 130 (мм)*

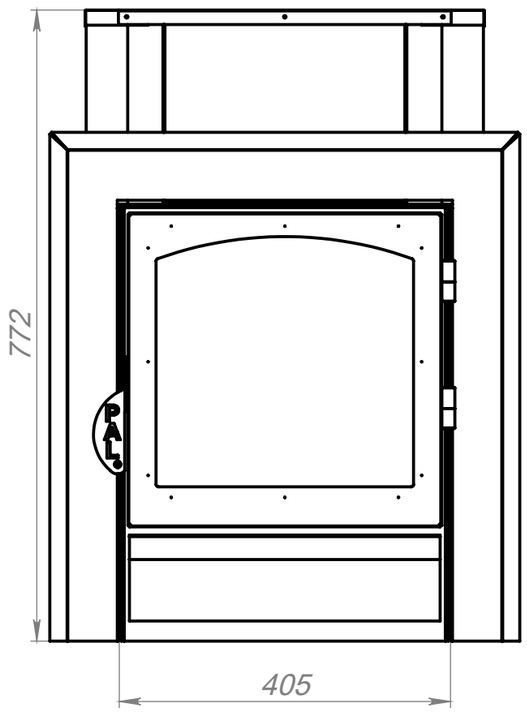

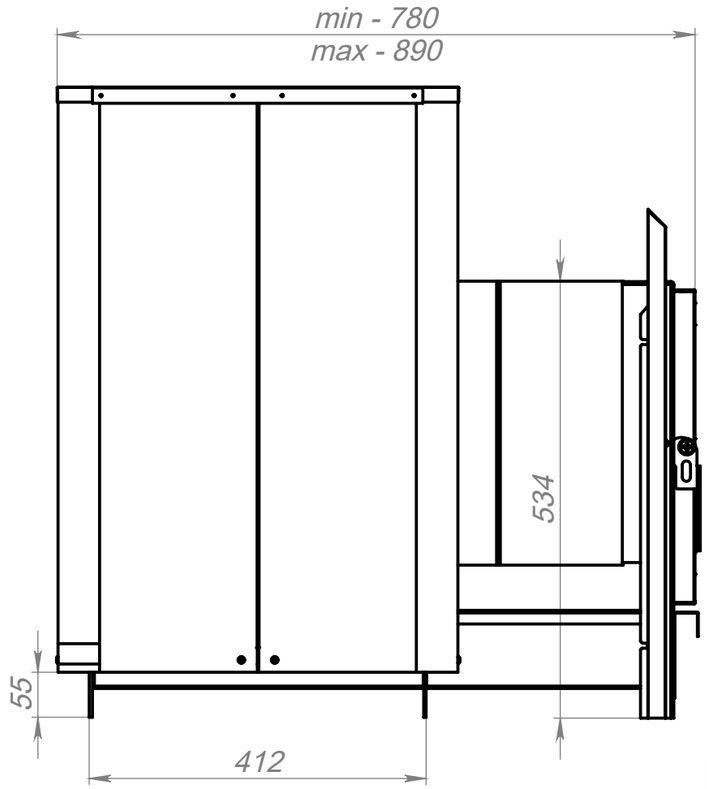

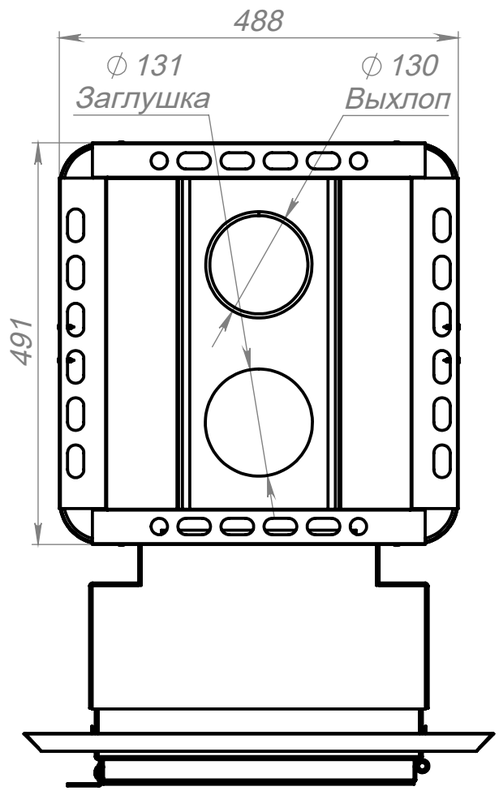

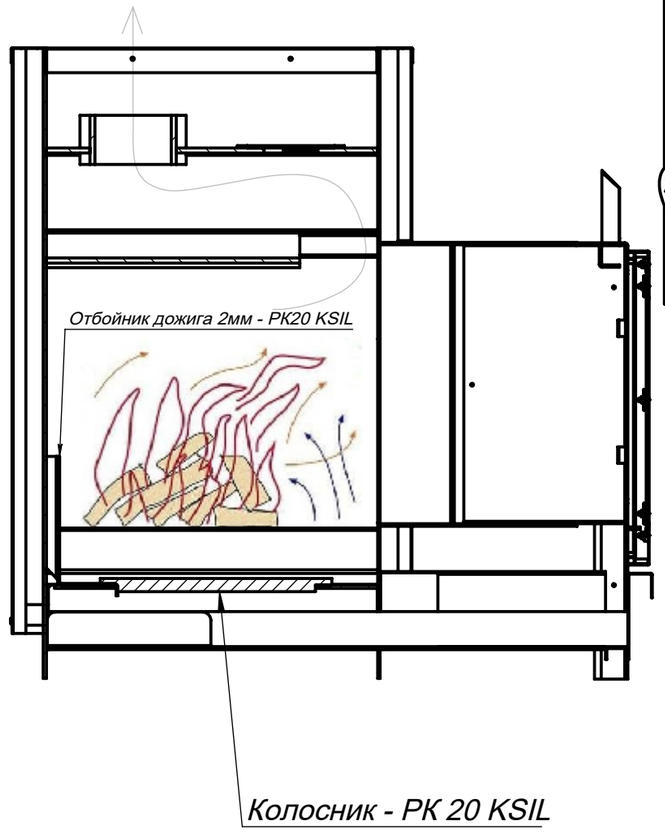

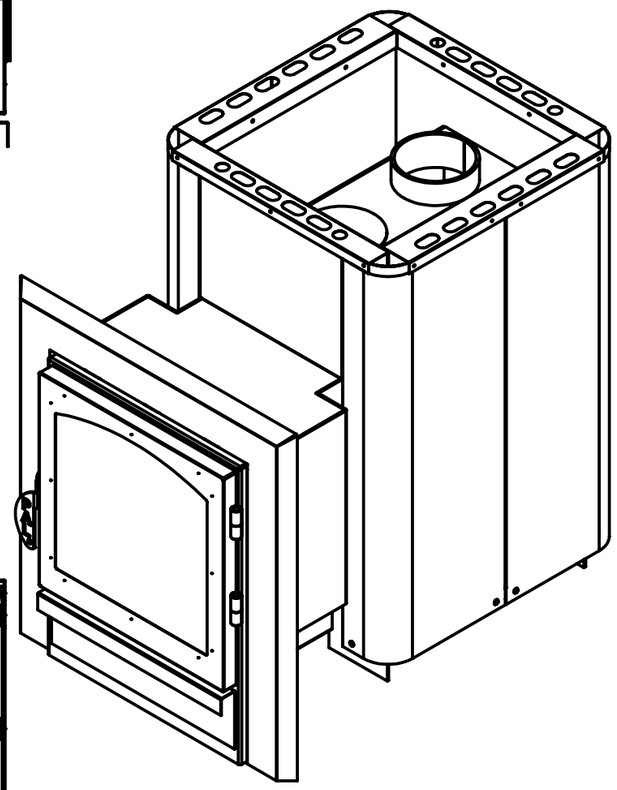

Печь для бани РК-20 KSIL

мережа магазинів СВІТ САУН